机上ラック ＳＳ型／ＬＬ型

この度は、当社製品をお買い上げ頂き、誠にありがとうございます。
本説明書を組立ての前に必ずお読みの上、正しくお取り扱い下さるようお願いいたします。
また、本書を大切に保管して下さい。

組立て時のご注意！

注意

- 開封する際は、カッターナイフなどで本体をキズ付けないよう十分ご注意下さい。
- 工具類の取り扱いには、十分ご注意下さい。
- 組立ての際はお子さまに注意し、なるべく広い場所で行ってください。
- 組立て説明書に従って組み立てて下さい。組立て手順を間違えると、組み立たない場合があります。
- 組み立て手順に従い、ネジ等で確実に止めてください。不十分ですと、製品が破損したりケガをする恐れがあります。

※ 部材や床などにキズが付かないよう、ダンボールや毛布等を敷いて組み立てて下さい。

使用時のご注意！

注意

- 天板（棚板）の上に腰掛けたり、乗ったりしないで下さい。転倒したり、壊れてケガをする恐れがあります。
- 天板（棚板）には耐荷重以上のモノを載せたり、片側一方に寄せて重いモノを載せたりしないで下さい。転倒したり、壊れてケガをする恐れがあります。
- 高温のモノを直接 天板に載せないで下さい。塗装面が変色したり、剥がれることがあります。
- 直射日光や冷暖房器具の風を直接当てないで下さい。歪んだり変色したりすることがあります。
- 分解や改造をしないで下さい。破損したりケガをする恐れがあります。
- 異常を見つけたらそのまま使用せず、製造元へご連絡下さい。

※ 改善のため、予告無く仕様を変更することがあります。

棚板のお手入れ方法

棚板の汚れがひどい場合は、薄めた中性洗剤を使用して拭き取り、その後 硬く絞った布等で洗剤を完全に拭き取って下さい。

組み立てる前に、各部品を確認して下さい。

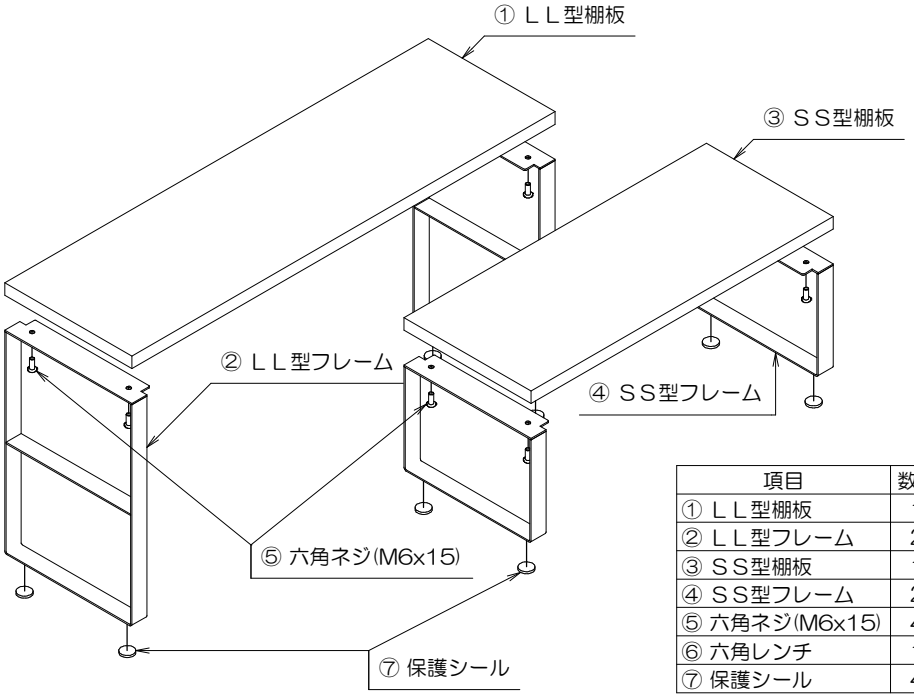

項目	数量	説明
① ＬＬ型棚板	1	
② ＬＬ型フレーム	2	
③ ＳＳ型棚板	1	
④ ＳＳ型フレーム	2	
⑤ 六角ネジ(M6x15)	4	共通部品
⑥ 六角レンチ	1	共通部品
⑦ 保護シール	4	共通部品

製品仕様　外形寸法：212SS 巾500㎜×奥行210㎜×高168㎜　重量：1.9kg
213LL 巾700㎜×奥行210㎜×高338㎜　重量：2.8kg
主要材料：スチール鋼板／ﾊﾟｰﾃｨｸﾙﾎﾞｰﾄﾞ　耐荷重：SS型 等分布10kg
表面処理：パウダー塗装　LL型 等分布15kg　G1106

● ＳＳ型の組立て

・付属の六角レンチを使用し、棚板とフレームをネジで固定して下さい。
・フレームの底面に、保護シール４個を貼り付けて下さい。
・最後に、ネジ等に緩みがないか確認して下さい。緩んでいる場合は、締め直して下さい。

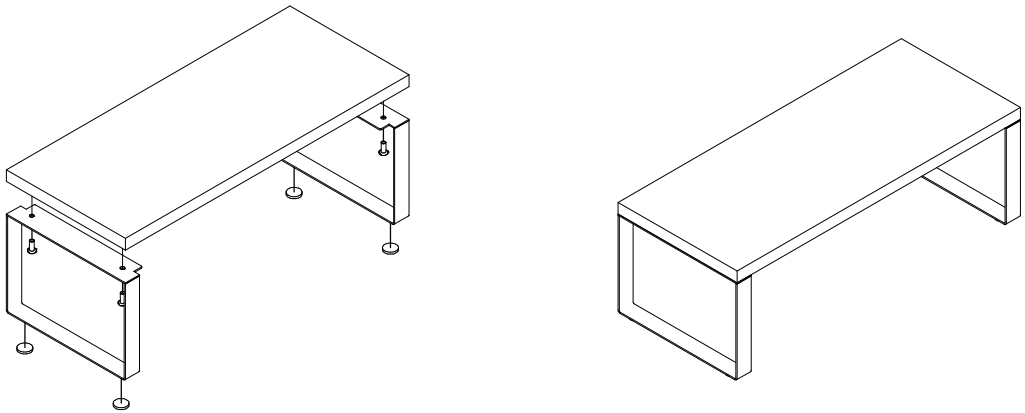

注)保護シールの特性上 引きずると、床に黒い痕跡が残ることがあります。
移動の際は、必ず持ち上げるようにして下さい。
注)塩ビのクッション材の床には、使用しないで下さい。
床が変色する恐れがあります。

● ＬＬ型の組立て

・付属の六角レンチを使用し、棚板とフレームを固定して下さい。
・フレームの底面に、保護シール４個を貼り付けて下さい。
・最後に、ネジ等に緩みがないか確認して下さい。緩んでいる場合は、締め直して下さい。

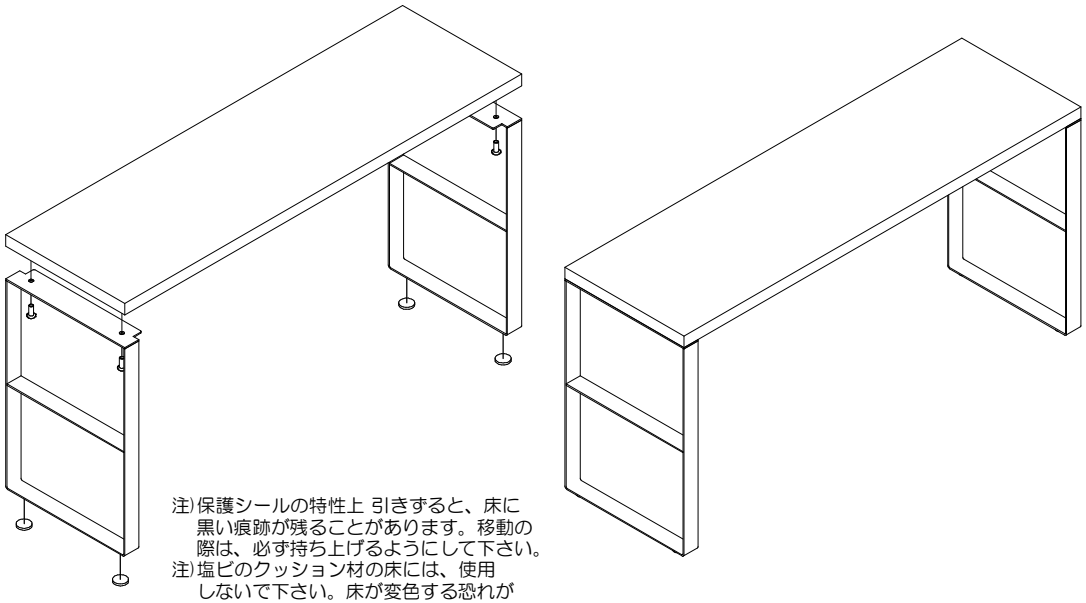

注)保護シールの特性上 引きずると、床に黒い痕跡が残ることがあります。移動の際は、必ず持ち上げるようにして下さい。
注)塩ビのクッション材の床には、使用しないで下さい。床が変色する恐れがあります。

お問い合わせ先
製造元：㈱ 林製作所 ユメイタ事業部 ０７２-960-0500
〒５７８－０９２５ 東大阪市稲葉１－４－５０
ホームページＵＲＬ：http://www.hayashi-yumeita.com/

YS-212SS
YS-213LL